AR01

RELE DE ALTERNANCIA

Código	004AR01
EAN	8430892107419
Marca	Gave
Descripción de producto	Relé de alternancia AR01 para 2 bombas. Conmuta alternativamente dos salidas (grupos de bombas, compresores, etc) a cada impulso de señal externa. Bitensión 230/400 V AC. Montaje sobre carril DIN. Ancho 2 módulos (35 mm). Consumo 2 VA. Poder de corte contactos salida 8 A/250 V AC cos?=1. LEDs indicadores del estado de los relés. Tiempo mínimo de conmutación 0,5 s.

Datos técnicos

Normas	IEC 60255-27 IEC 6100-6-3

Diagramas

Diagrama eléctrico

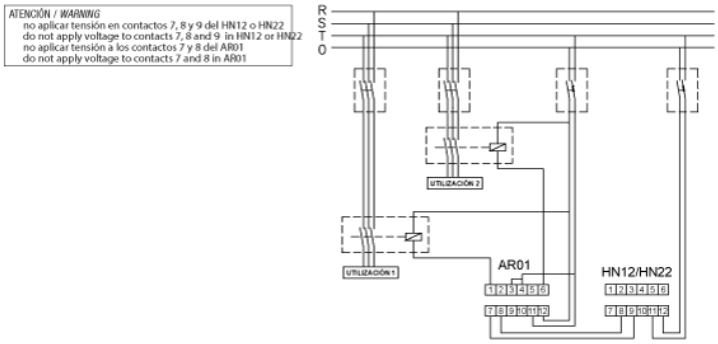

Conexión con interruptores de nivel HN1/HN2
Connection with level control switch HN1/HN2

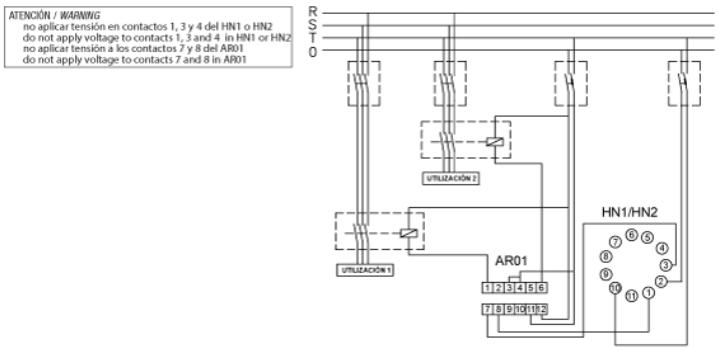

Diagrama de func

Datos logísticos

Código arancelario TARIC	85364900
Código ETIM	EC000188
Unidades embalaje	1
Peso bruto producto (kg)	0.18
Alto embalaje (mm)	40
Ancho embalaje (mm)	65
Largo embalaje (mm)	100

Dimensiones

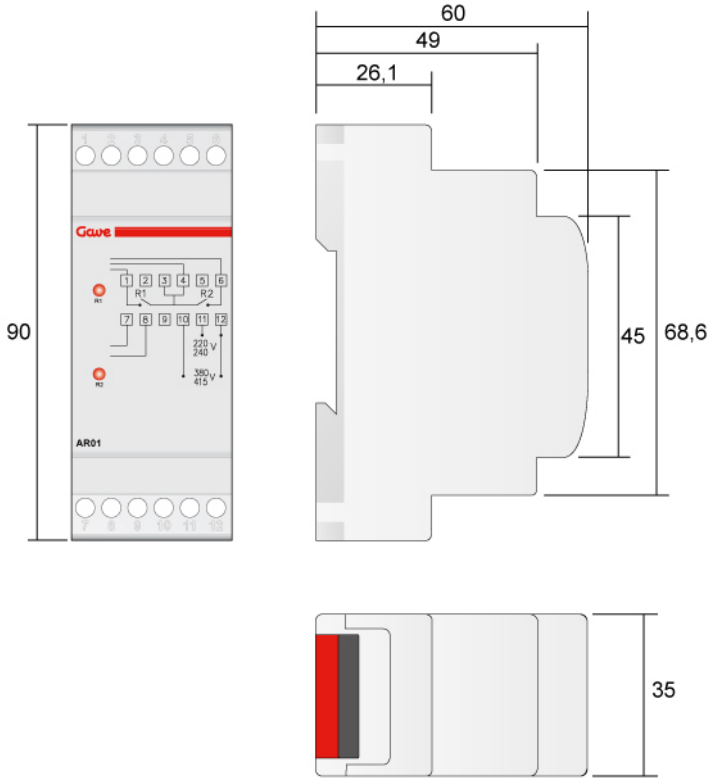

Conexión

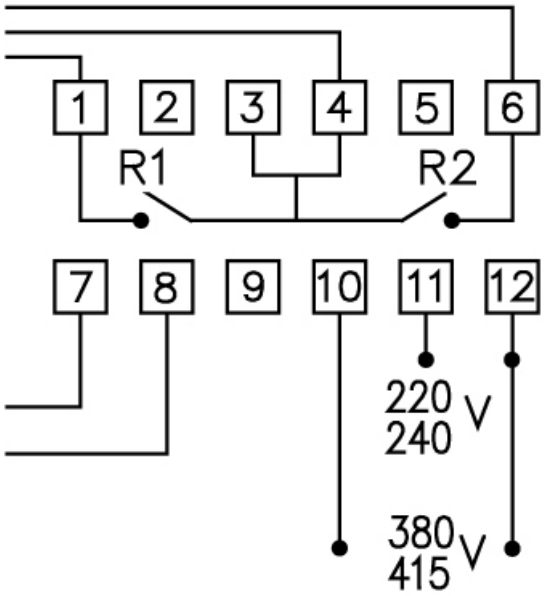

© 2025 GAVE ·

Volver arriba