AR02-24AC

RELE DE ALTERNANCIA SIMULTANEO 24V AC



Código	004AR02-24AC
EAN	8430892136181
Marca	Gave
Descripción de producto	Relé de alternancia AR02-24AC para 2 bombas con simultaneidad. Conmuta alternativamente dos salidas (grupos de bombas, compresores, etc) a cada impulso de señal externa (P1), con posibilidad de mantener las dos salidas activas al mismo tiempo mediante una segunda señal de entrada (P1+P2). Alimentación 24 V AC. Montaje sobre carril DIN. Ancho 2 módulos (35 mm). Consumo 2 VA. Poder de corte contactos salida 8 A/250 V AC cos?=1. LEDs indicadores del estado de los relés. Tiempo mínimo de conmutación 0,5 s.

Datos técnicos

Normas	IEC 60255-27 IEC 6100-6-3

Diagramas

Diagrama eléctrico

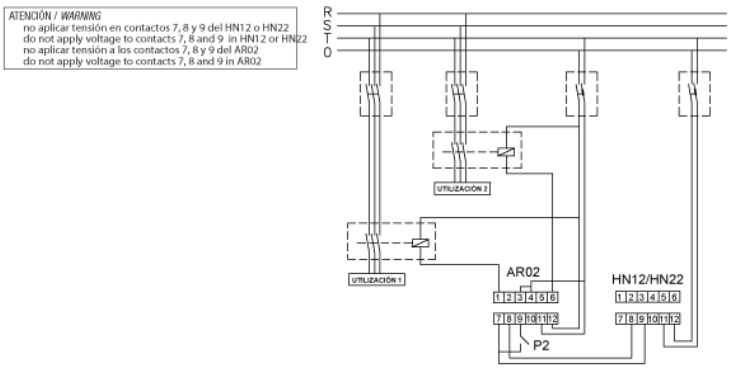

Conexión con interruptores de nivel HN1/HN2
Connection with level control switch HN1/HN2

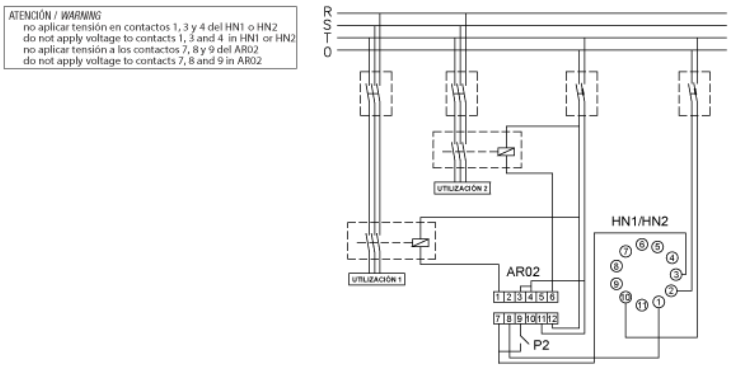

Diagrama de func

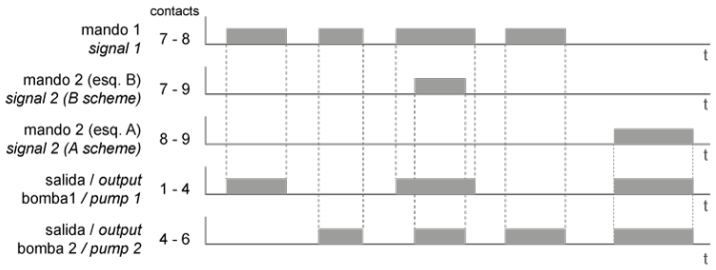

Datos logísticos

Código arancelario TARIC	85364190
Código ETIM	EC000188
Unidades embalaje	1
Peso bruto producto (kg)	0.17
Alto embalaje (mm)	40
Ancho embalaje (mm)	65
Largo embalaje (mm)	100

Dimensiones

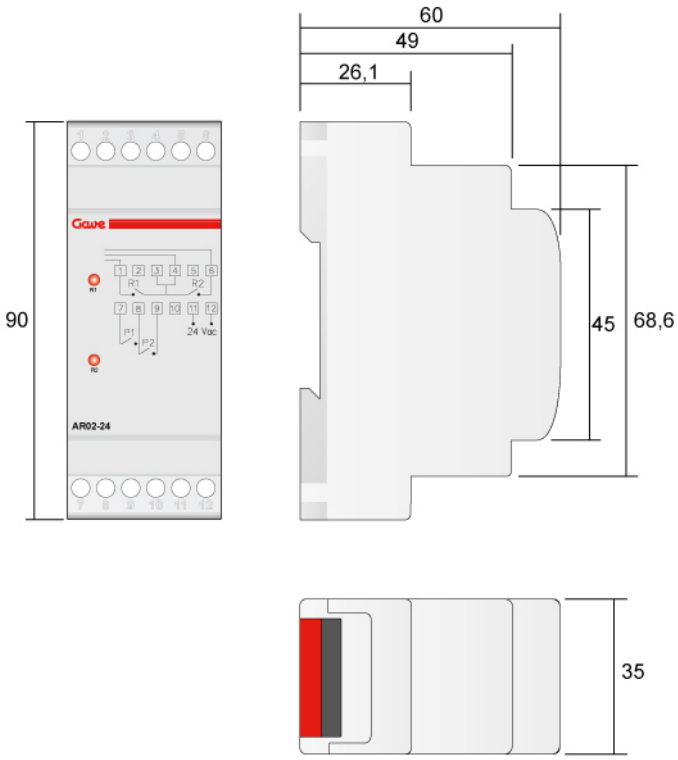

Conexión

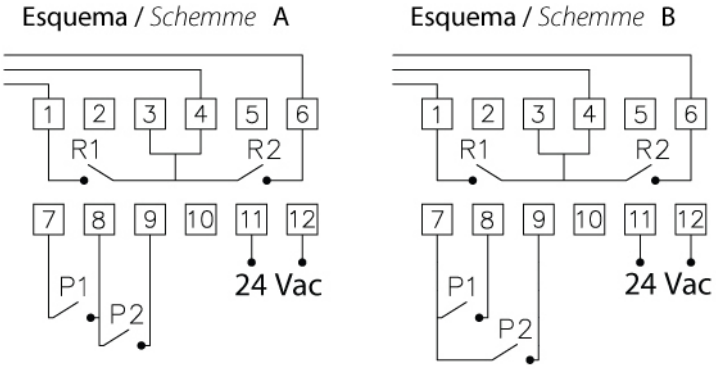

© 2026 GAVE ·

Volver arriba