HN2P

HIDRONIVEL ENCHUFABLE POZO Y DEPOSITO,PROTEGIDO

Código	004HN2P
EAN	8430892107549
Marca	Gave
Descripción de producto	Interruptor de nivel doble para pozo y depósito enchufable sobre base undecal. Versión protegida a 2500 V cresta, tanto la entrada de la alimentación como la entrada de las sondas (equivalente a las perturbaciones producidas por la caída de un rayo en la red). Entregado con sondas y base. Bitensión 230/400 V AC. Montaje sobre perfil DIN o sobre panel. Ancho 4 módulos (70 mm). Consumo 2,5 VA. Poder de corte contactos salida 8 A/250 V AC cos?=1. Sensibilidad ajustable. Indicación LED de las sondas de nivel. Función Start/Stop. Función OVR/Test.

Datos técnicos

Normas	IEC 60255-27 IEC 6100-6-3

Diagramas

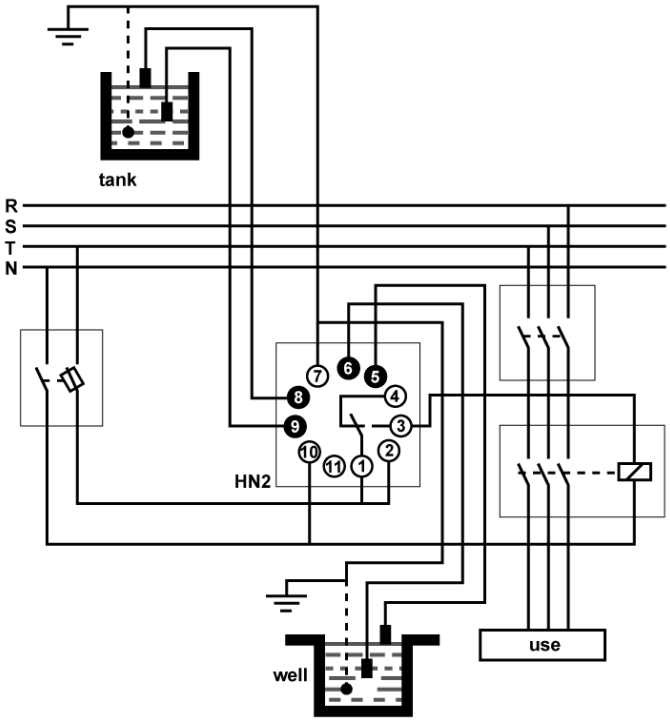

Diagrama eléctrico

Diagrama de func

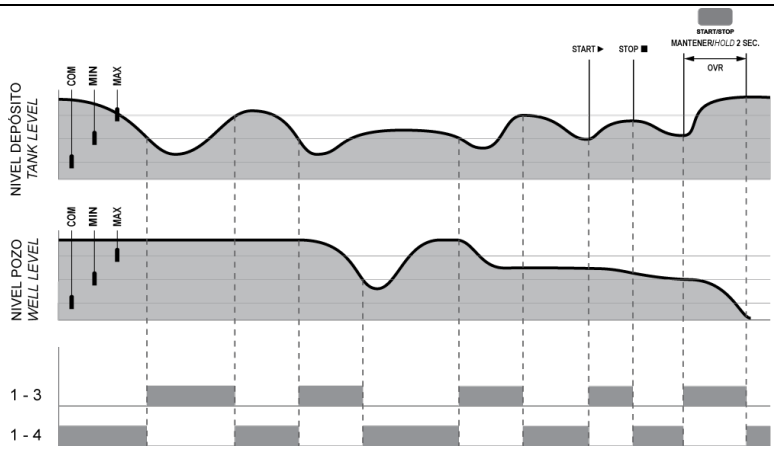

Datos logísticos

Código arancelario TARIC	90268020
Código ETIM	EC001447
Unidades embalaje	1
Peso bruto producto (kg)	0.425
Alto embalaje (mm)	75
Ancho embalaje (mm)	80
Largo embalaje (mm)	95

Dimensiones

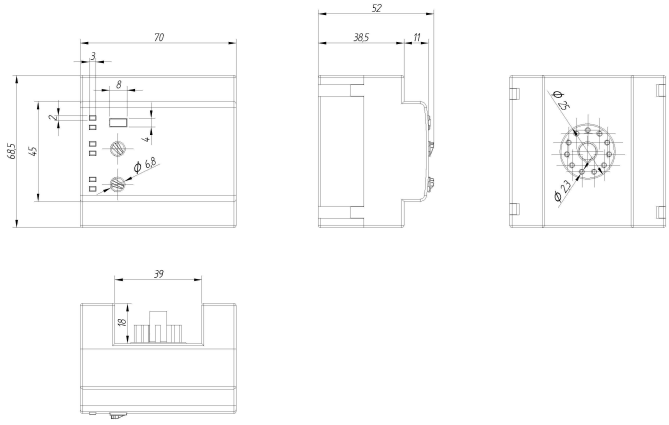

© 2025 GAVE ·

Volver arriba