A-5739100

CONMUTADOR SIN 0 4P 125A.D2

Código	009A-5739100
EAN	8430892170932
Marca	Gave
Descripción de producto	Conmutador de levas , IP20 con carátula 1-2 color gris 64x64 para fijación panel. 4 polo 125A.Tamaño D2. Mando ergonómico de montaje rápido sin tornillos. Conexionado con bornes de jaula para cable 16-50 mm². Compatible con múltiples accesorios de la serie A5.

Datos técnicos

Intensidad térmica al aire (Ith)	125A
Sección de cable (AWG)	16 - 1
Cable flexible	16 - 50 mm^2
Par de apriete	3,5 Nm
Tornillos de conexión	M8
Terminal	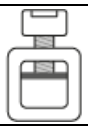
Calibre máx. de fusible (gG/aM)	125/100 A (415 V) 125/100 A (500 V)
Intensidad eficaz de cortocircuito (Icc)	8 kA (415 V) 8 kA (500 V)
Tensión de aislamiento (V~)	690
Tensión de aislamiento (V...)	600
Intensidad de empleo (Ie)	125 A
Cargas resistivas AC-21A	37 kW (3x230 V) 75 kW (3x415 V) 90 kW (3x500 V)
Cargas mixtas AC-22A	37 kW (3x230 V) 55 kW (3x415 V) 75 kW (3x500 V)
Carga de motores AC-23A	18,5 kW (3x230 V) 37 kW (3x415 V) 45 kW (3x500 V)
UL 508 Manual motor controller	10 hp 1-fase (110-120 V) 15 hp 1-fase (220-240 V) 25 hp 3-fase (220-240 V) 30 hp 3-fase (380-415 V) 40 hp 3-fase (440-480 V) 50 hp 3-fase (550-600 V)
Normas	IEC 60947-3 UL 508

Datos logísticos

Código arancelario TARIC	85365080
Código ETIM	EC000216
Unidades embalaje	1
Alto embalaje (mm)	163
Ancho embalaje (mm)	88
Largo embalaje (mm)	86

Dimensiones

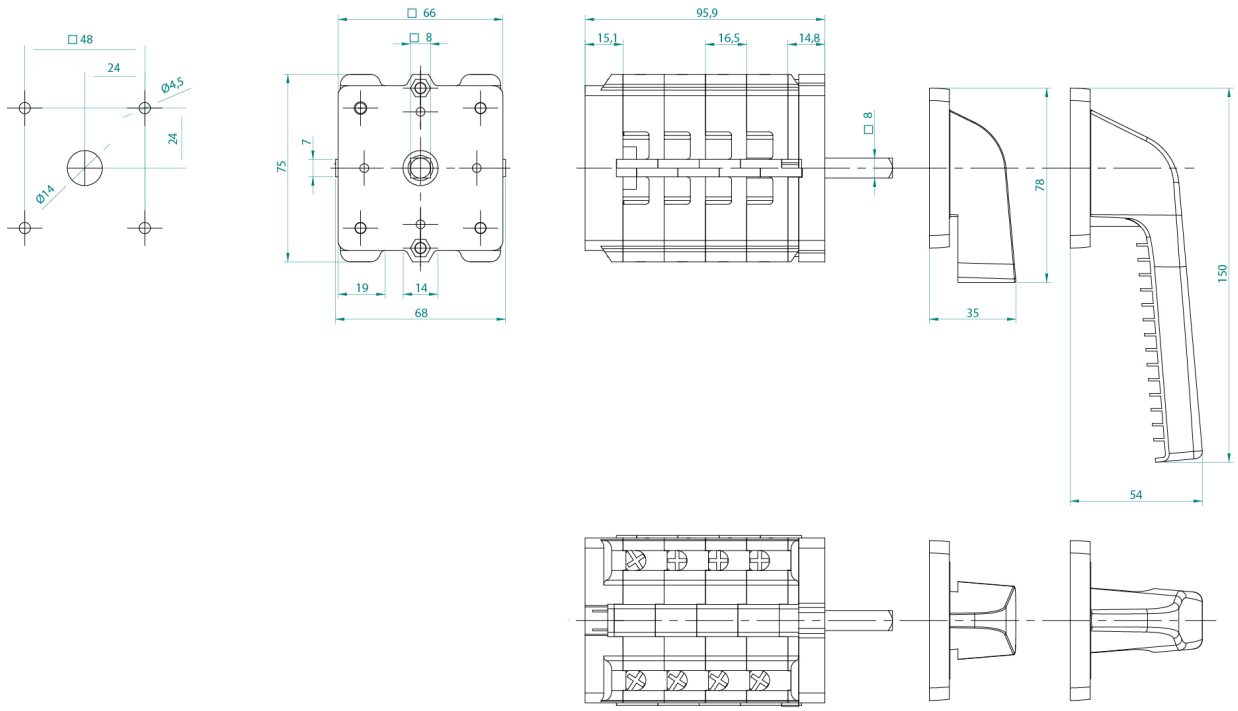

Conexión

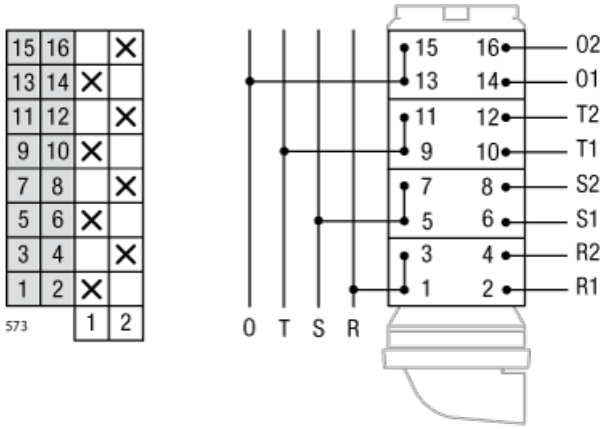

© 2026 GAVE ·

Volver arriba