# A-6412000

CONMUTADOR ESTRELLA TRIANGULO CON RETORNO 25A.D0

| | |
|---|---|
| **Código** | 009A-6412000 |
| **EAN** | 8430892105712 |
| **Marca** | Gave |
| **Descripción de producto** | Conmutador de levas estrella-triángulo , IP20 con carátula 0-?-? "con retorno a 0" color gris 48x48 para fijación panel, 25A.Tamaño D0. Mando ergonómico de montaje rápido sin tornillos. Conexionado con bornes de jaula para cable 2,5-6 mm². Compatible con múltiples accesorios de la serie A5. |

## Datos técnicos

| | |
|---|---|
| **Intensidad térmica al aire (Ith)** | 25 A |
| **Sección de cable (AWG)** | 10 |
| **Hilo rígido** | 2,5 - 6 mm2 |
| **Cable flexible** | 2,5 - 6 mm2 |
| **Par de apriete** | 1,6 Nm |
| **Tornillos de conexión** | M4 |
| **Terminal** |  |
| **Calibre máx. de fusible (gG/aM)** | 25/25 A (415 V)<br>25/25 A (500 V) |
| **Intensidad eficaz de cortocircuito (Icc)** | 6 kA (415 V)<br>6 kA (500 V) |
| **Tensión de aislamiento (V~)** | 690 |
| **Tensión de aislamiento (V...)** | 400 |
| **Intensidad de empleo (Ie)** | 25 A |
| **Cargas resistivas AC-21A** | 7,5 kW (3x230 V)<br>15 kW (3x415 V)<br>18,5 kW (3x500 V) |
| **Cargas mixtas AC-22A** | 7,5 kW (3x230 V)<br>15 kW (3x415 V)<br>18,5 kW (3x500 V) |
| **Carga de motores AC-23A** | 5,5 kW (3x230 V)<br>7,5 kW (3x415 V)<br>11 kW (3x500 V) |
| **UL 508 Manual motor controller** | 2 hp 1-fase (110-120 V)<br>3 hp 1-fase (220-240 V)<br>2 hp 3-fase (220-240 V)<br>3 hp 3-fase (380-415 V)<br>5 hp 3-fase (440-480 V)<br>7 hp 3-fase (550-600 V) |
| **Normas** | IEC 60947-3<br>UL 508 |

## Datos logísticos

| | |
|---|---|
| **Código arancelario TARIC** | 85365080 |
| **Código ETIM** | EC002611 |
| **Unidades embalaje** | 1 |
| **Peso bruto producto (kg)** | 0.21 |
| **Alto embalaje (mm)** | 110 |
| **Ancho embalaje (mm)** | 50 |
| **Largo embalaje (mm)** | 50 |

## Dimensiones

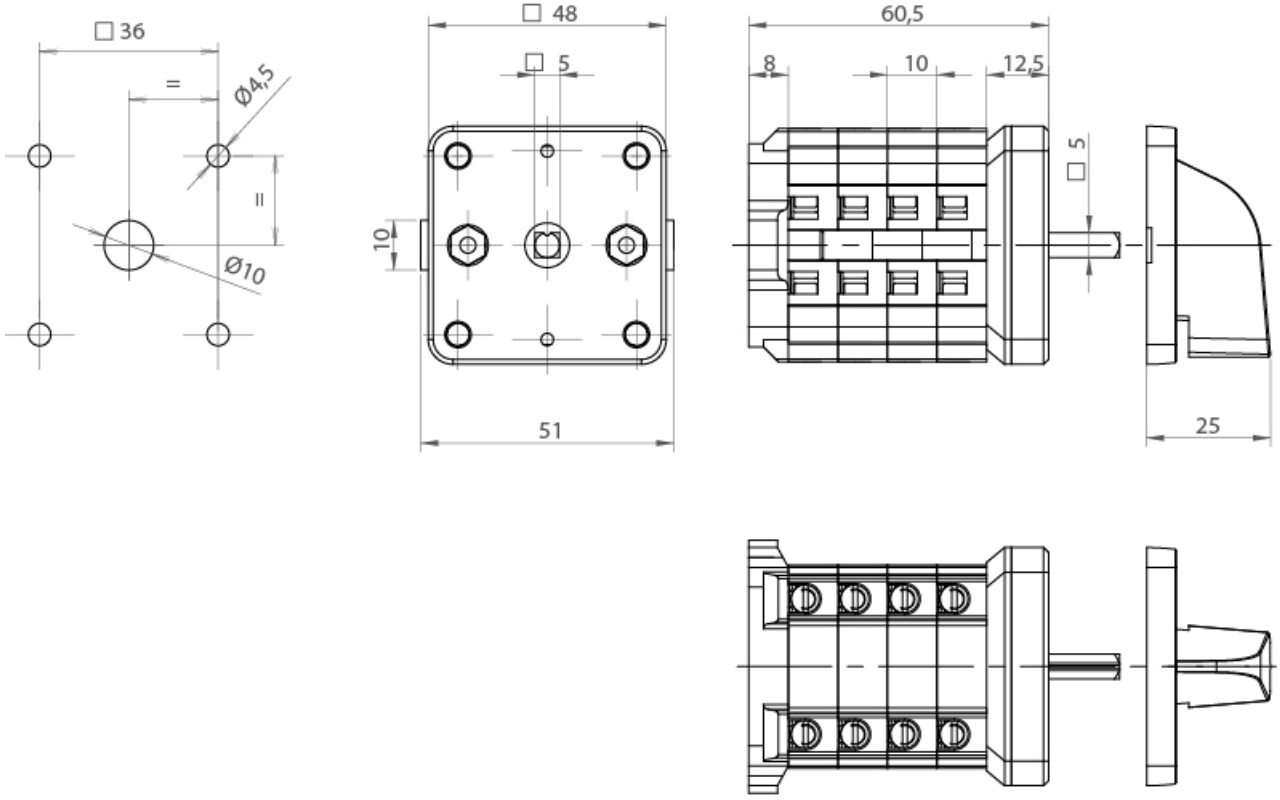

## Conexión

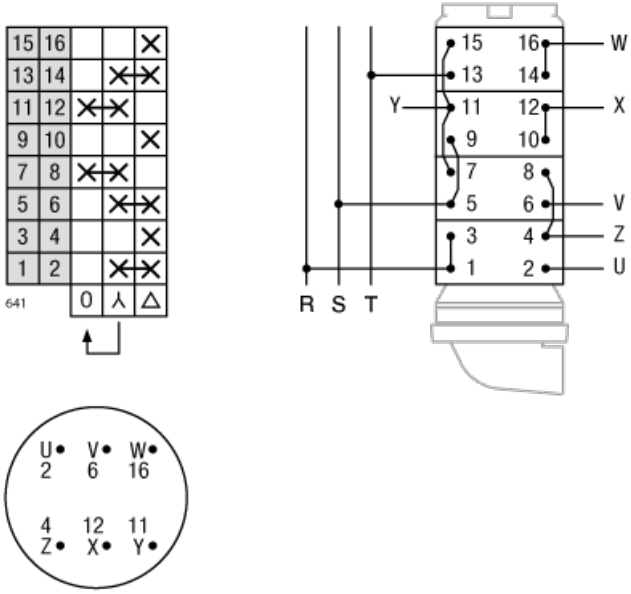





© 2026 GAVE ·

Volver arriba