A-6703100

INVERSOR 2P 32A.D1



Código	009A-6703100
EAN	8430892106009
Marca	Gave
Descripción de producto	Inversor de levas bipolar , IP20 con carátula 1-0-2 color gris 64x64 para fijación panel. 2 polo 32A.Tamaño D1. Mando ergonómico de montaje rápido sin tornillos. Conexionado con bornes de jaula para cable 6-16 mm². Compatible con múltiples accesorios de la serie A5.

Datos técnicos

Intensidad térmica al aire (Ith)	40 A
Sección de cable (AWG)	6
Hilo rígido	6 - 25 mm2
Cable flexible	6 - 16 mm2
Par de apriete	2 Nm
Tornillos de conexión	M5
Terminal	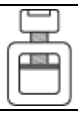
Calibre máx. de fusible (gG/aM)	40/32 A (415 V) 40/32 A (500 V)
Intensidad eficaz de cortocircuito (Icc)	6 kA (415 V) 6 kA (500 V)
Tensión de aislamiento (V~)	690
Tensión de aislamiento (V...)	600
Intensidad de empleo (Ie)	32 A
Cargas resistivas AC-21A	11 kW (3x230 V) 18,5 kW (3x415 V) 22 kW (3x500 V)
Cargas mixtas AC-22A	7,5 kW (3x230 V) 15 kW (3x415 V) 18,5 kW (3x500 V)
Carga de motores AC-23A	5,5 kW (3x230 V) 11 kW (3x415 V) 15 kW (3x500 V)
UL 508 Manual motor controller	2 hp 1-fase (110-120 V) 3 hp 1-fase (220-240 V) 7,5 hp 3-fase (220-240 V) 10 hp 3-fase (380-415 V) 10 hp 3-fase (440-480 V) 15 hp 3-fase (550-600 V)
Normas	IEC 60947-3 UL 508

Datos logísticos

Código arancelario TARIC	85365080
Código ETIM	EC002611
Unidades embalaje	1
Alto embalaje (mm)	95
Ancho embalaje (mm)	68
Largo embalaje (mm)	68

Dimensiones

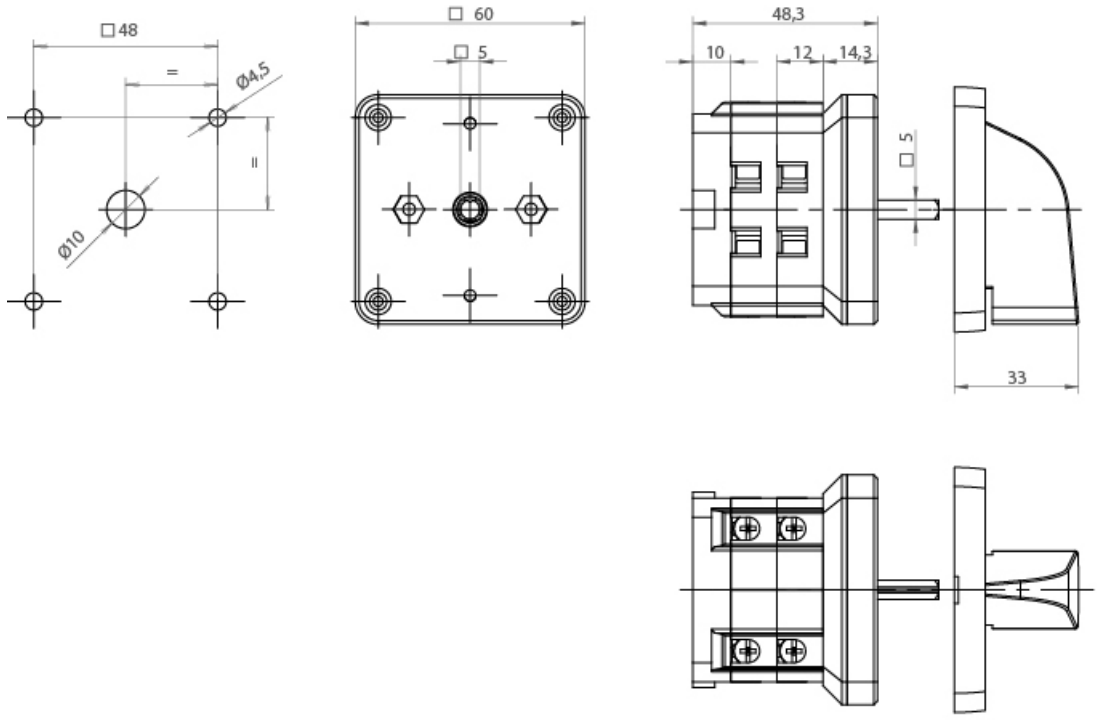

Conexión

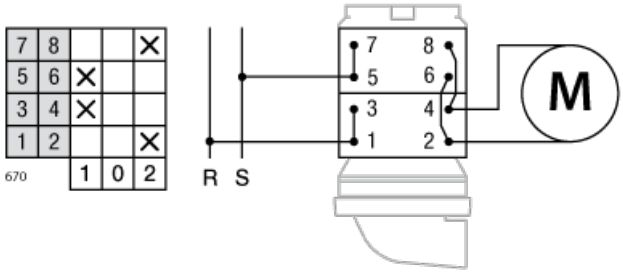

© 2026 GAVE ·

Volver arriba