AB5522126

INTERRUPTOR 3 P.25A.CON BOBINA MINIMA 230 V AC



Código	009AB5522126
EAN	8430892172059
Marca	Gave

Datos técnicos

Intensidad térmica al aire (Ith)	25 A
Sección de cable (AWG)	10
Hilo rígido	2,5 - 6 mm2
Cable flexible	2,5 - 6 mm2
Par de apriete	1,6 Nm
Tornillos de conexión	M4
Terminal	
Calibre máx. de fusible (gG/aM)	25/25 A (415 V) 25/25 A (500 V)
Intensidad eficaz de cortocircuito (Icc)	6 kA (415 V) 6 kA (500 V)
Tensión de aislamiento (V~)	690
Tensión de aislamiento (V...)	400
Intensidad de empleo (Ie)	25 A
Cargas resistivas AC-21A	7,5 kW (3x230 V) 15 kW (3x415 V) 18,5 kW (3x500 V)
Cargas mixtas AC-22A	7,5 kW (3x230 V) 15 kW (3x415 V) 18,5 kW (3x500 V)
Carga de motores AC-23A	5,5 kW (3x230 V) 7,5 kW (3x415 V) 11 kW (3x500 V)
Normas	IEC 60947-3 UL 508

Dimensiones

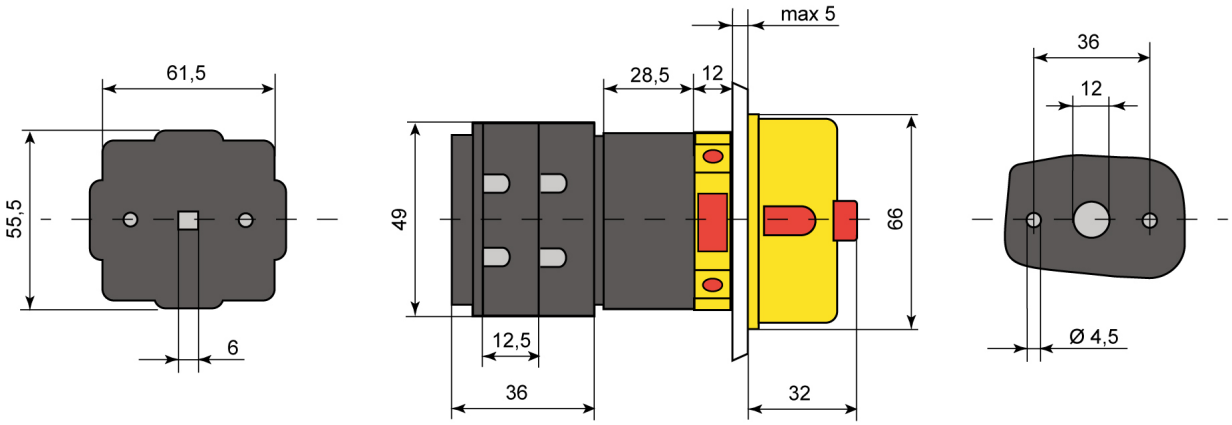

Conexión

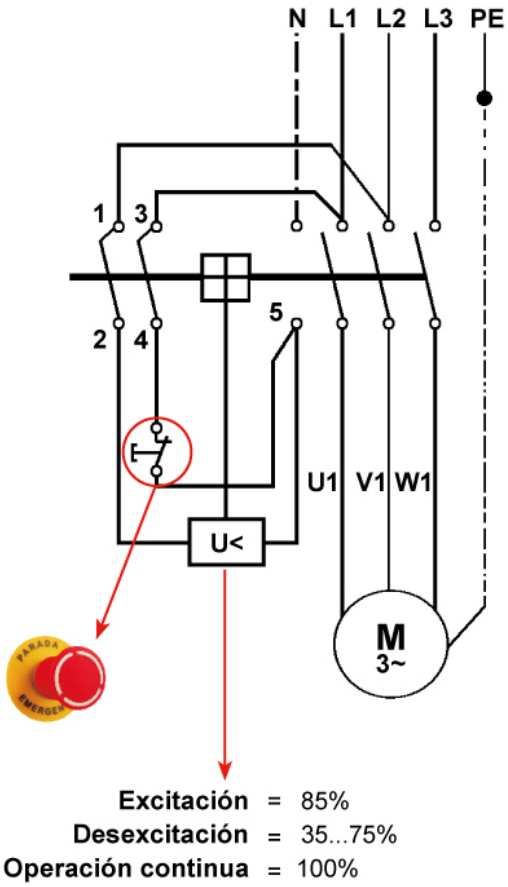

© 2026 GAVE ·
Volver arriba