AB552C107

INTERRUPTOR 3P.250A. EN CAJA IP65



Código	009AB552C107
EAN	8430892235440
Marca	Gave
Descripción de producto	Interruptor de seguridad 3 polos 250A en caja IP65. Caja E2 en chapa metálica adecuada para uso interior o exterior, color gris RAL7035 medidas 250x300x200. Elevada resistencia a los golpes IK10. Interruptor montado en la base con eje prolongado y enclavamiento en posición cerrada. Mando rojo/amarillo bloqueable por candados (hasta 4 de 8mm de diámetro). Terminal de tierra. Conexionado por pletinas para cable 110 mm².

Datos técnicos

Intensidad térmica al aire (Ith)	250 A
Cable flexible	120 mm^2
Tornillos de conexión	M8
Terminal	
Calibre máx. de fusible (gG/aM)	250 A (415 V) 250 A (500 V)
Intensidad eficaz de cortocircuito (Icc)	8 kA (415 V) 8 kA (500 V)
Tensión de aislamiento (V~)	690
Tensión de aislamiento (V...)	600
Intensidad de empleo (Ie)	250 A
Cargas resistivas AC-21A	75 kW (3x230 V) 132 kW (3x415 V) 160 kW (3x500 V)
Cargas mixtas AC-22A	55 kW (3x230 V) 110 kW (3x415 V) 132 kW (3x500 V)
Normas	IEC 60947-3

Datos logísticos

Código arancelario TARIC	85365080
Código ETIM	EC000216
Unidades embalaje	1

Dimensiones

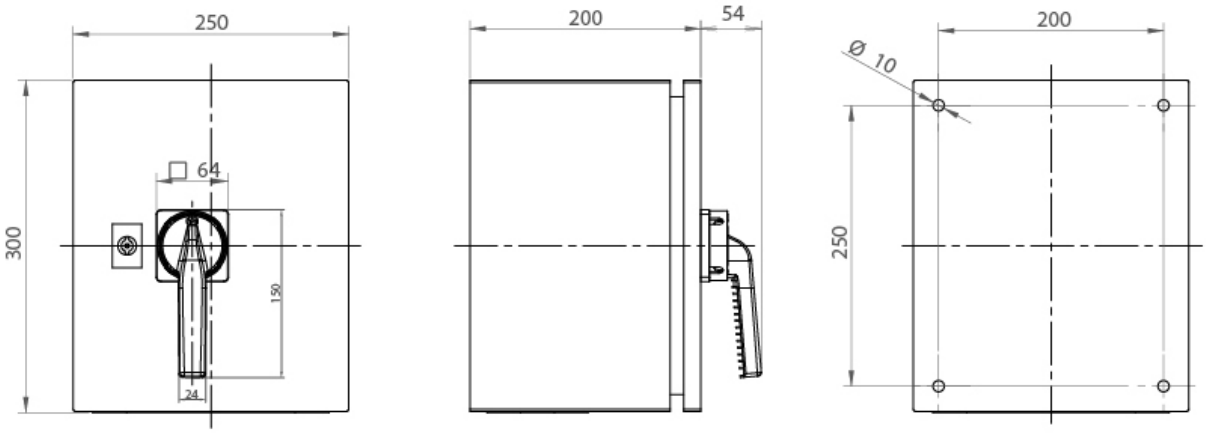

Conexión

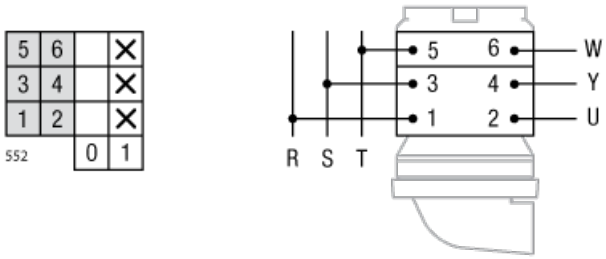

© 2026 GAVE ·

Volver arriba