# AK1503001

CAJA ALUMINIO D. 1 (HASTA 40A) 1 A 6 PISOS.

| | |
|---|---|
| **Código** | 009AK1503001 |
| **EAN** | 8430892257848 |
| **Marca** | Gave |
| **Descripción de producto** | Caja en aluminio con protección IP65 y elevada resistencia al impacto IK09. Color gris RAL7040. Tornilleria en acero inoxidable. Medidas 160x160x90 para interruptores tamaño D1 hasta 4 pisos. Dos agujeros M32 uno superior y otro inferior. Toma tierra en base y tapa. |

## Datos técnicos

## Datos logísticos

| | |
|---|---|
| **Código arancelario TARIC** | 85371099 |
| **Código ETIM** | EC002600 |
| **Unidades embalaje** | 1 |

## Dimensiones

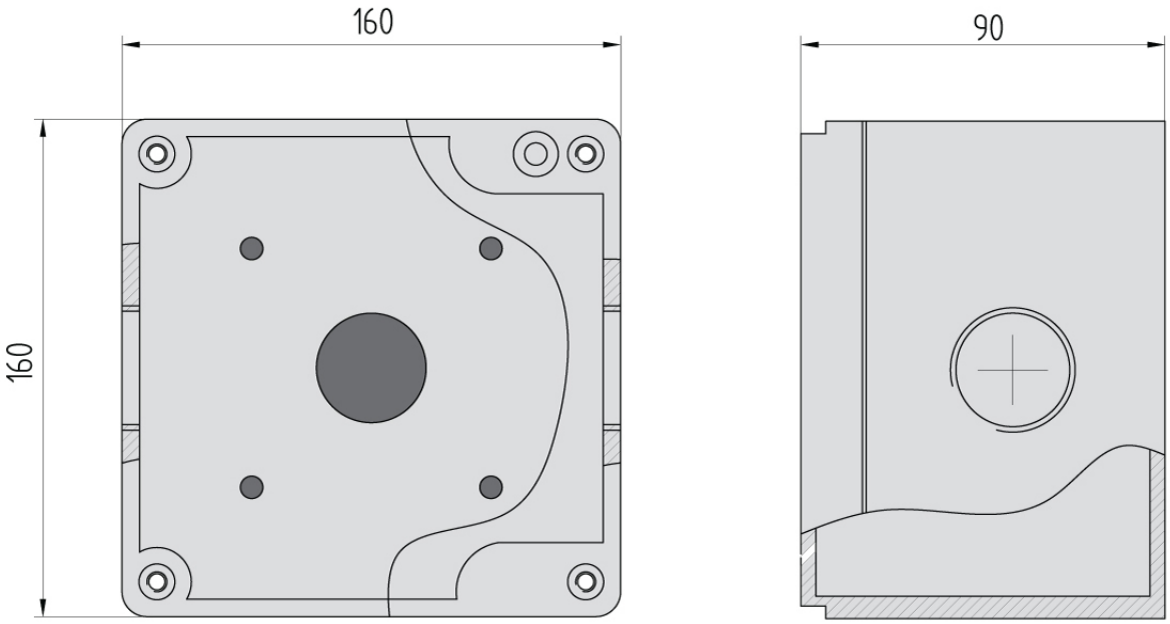


© 2026 GAVE ·
Volver arriba