AMS012000

CONMUTADOR D0 25A 1 SEÑAL



Código	009AMS012000
EAN	8430892244107
Marca	Gave
Descripción de producto	Conmutador de señalización de compañía. Fijación 36x36 y agujero central de diámetro 40. Frontal luminoso mediante leds de luz blanca, alimentación multitensión 24-240Vac / 24-110Vdc. 1 contacto de señal de 25A. Conexión por bornes de jaula de 1,5-6mm2

Datos técnicos

Intensidad térmica al aire (Ith)	25 A
Sección de cable (AWG)	10
Hilo rígido	2,5 - 6 mm2
Cable flexible	2,5 - 6 mm2
Par de apriete	1,6 Nm
Tornillos de conexión	M4
Terminal	
Calibre máx. de fusible (gG/aM)	25/25 A (415 V) 25/25 A (500 V)
Intensidad eficaz de cortocircuito (Icc)	6 kA (415 V) 6 kA (500 V)
Tensión de aislamiento (V~)	690
Tensión de aislamiento (V...)	400
Intensidad de empleo (Ie)	25 A
Cargas resistivas AC-21A	7,5 kW (3x230 V) 15 kW (3x415 V) 18,5 kW (3x500 V)
Cargas mixtas AC-22A	7,5 kW (3x230 V) 15 kW (3x415 V) 18,5 kW (3x500 V)
Carga de motores AC-23A	5,5 kW (3x230 V) 7,5 kW (3x415 V) 11 kW (3x500 V)
UL 508 Manual motor controller	2 hp 1-fase (110-120 V) 3 hp 1-fase (220-240 V) 2 hp 3-fase (220-240 V) 3 hp 3-fase (380-415 V) 5 hp 3-fase (440-480 V) 7 hp 3-fase (550-600 V)
Normas	IEC 60947-3 UL 508

Datos logísticos

Código arancelario TARIC	85365080
Código ETIM	EC002611
Unidades embalaje	1
Alto embalaje (mm)	95
Ancho embalaje (mm)	68
Largo embalaje (mm)	68

Dimensiones

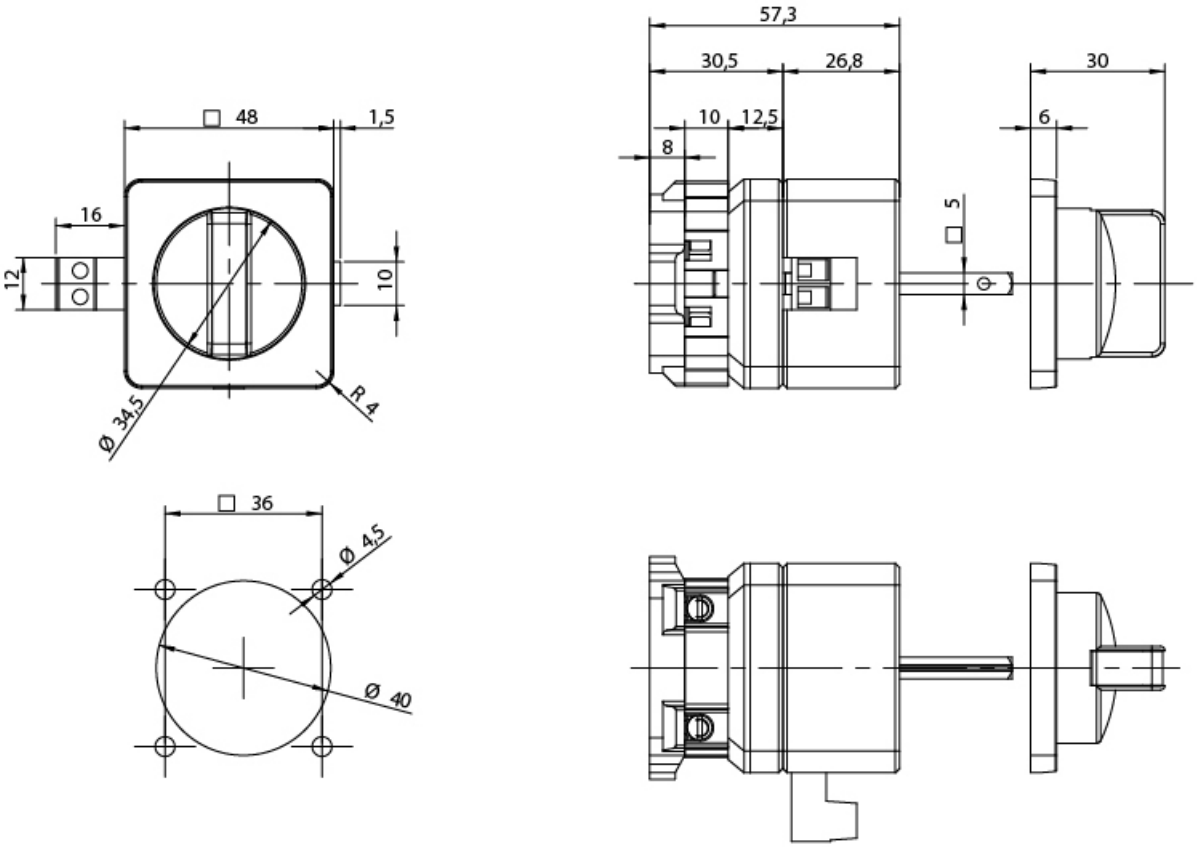

© 2026 GAVE ·

Volver arriba