LD984A100

CONMUTADOR BYPASS LD 4P+8P 160A

Código	009LD984A100
EAN	8430892262248
Marca	Gave
Descripción de producto	Conmutador LD bypass de 4+8 polos 160A 1-0-2. Fijación sobre carril DIN. Mando frontal directo con corte plenamente visible. Conexionado frontal con los puentes integrados en el interior del aparato. Posición del mando reversible izquierda/derecha. Medidas 212x298x128. Incluye pantalla de protección y barreras separadoras de fase. Conexionado por pletinas para terminales tubulares M8. Accesoriable con múltiples mandos, bloqueos y ejes prolongados.

Datos técnicos

Intensidad térmica al aire (Ith)	160 A
Cable flexible	70 mm^2
Tornillos de conexión	M8
Terminal	
Calibre máx. de fusible (gG/aM)	160 A (415 V) 160 A (500 V)
Intensidad eficaz de cortocircuito (Icc)	8 kA (415 V) 8 kA (500 V)
Tensión de aislamiento (V~)	690
Tensión de aislamiento (V...)	600
Intensidad de empleo (Ie)	160 A
Cargas resistivas AC-21A	45 kW (3x230 V) 90 kW (3x415 V) 110 kW (3x500 V)
Cargas mixtas AC-22A	37 kW (3x230 V) 75 kW (3x415 V) 90 kW (3x500 V)
Carga de motores AC-23A	30 kW (3x230 V) 52 kW (3x415 V) 65 kW (3x500 V)
Normas	IEC 60947-3

Datos logísticos

Código arancelario TARIC	85365080
Código ETIM	EC000216
Unidades embalaje	1

Dimensiones

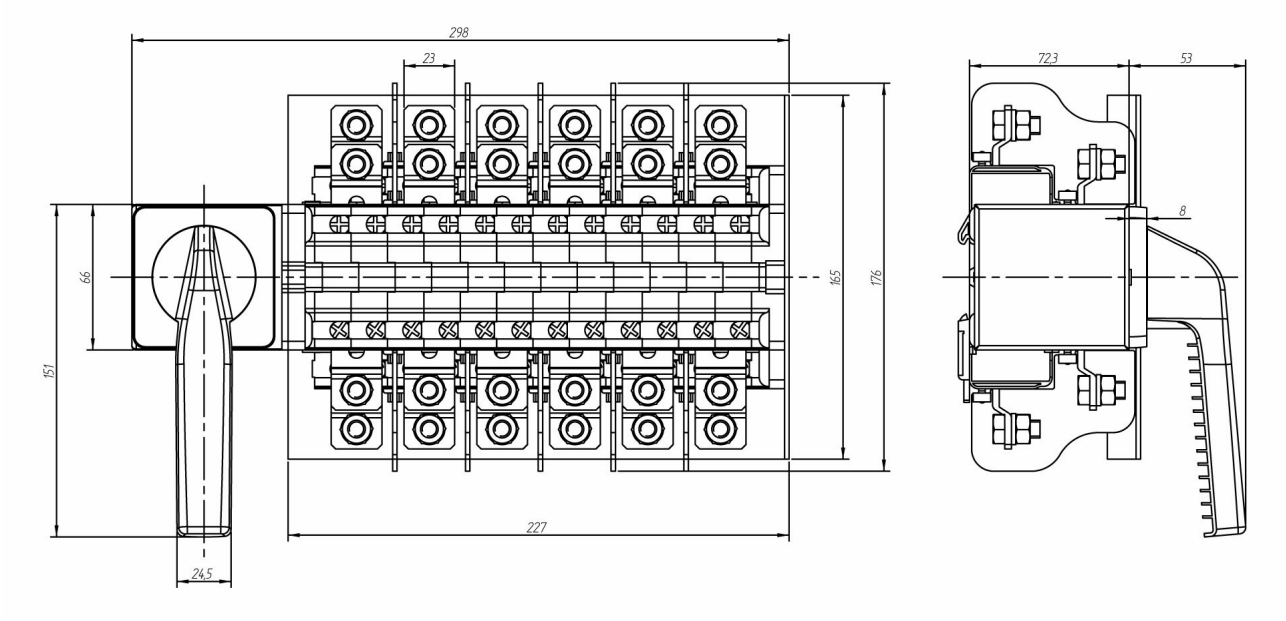

Conexión

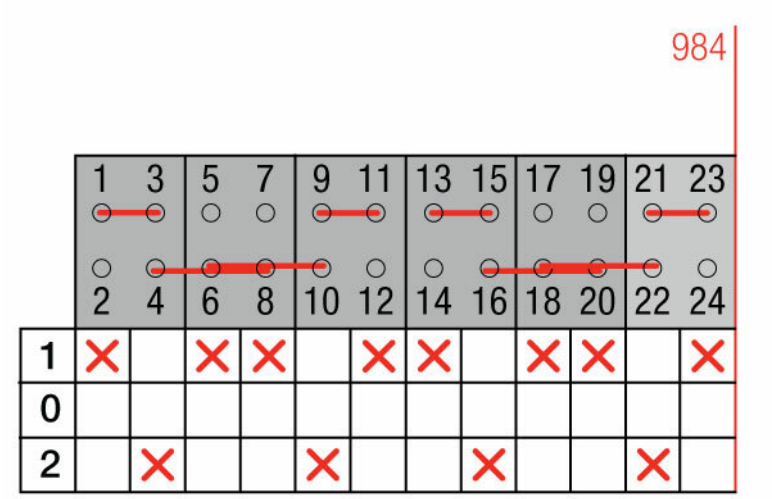

© 2026 GAVE ·

Volver arriba