MPV514100

INTERRUPTOR-SECCIONADOR MODULAR PV 1000V - 40A



Código	024MPV514100
EAN	84308920292788
Marca	Gave
Descripción de producto	Interruptor-seccionador modular PV 1000Vdc 40A. Tecnología de cuchillas deslizantes autolimpiantes y corte del arco multipunto. Fijación carril Din o fondo armario. Tres módulos de ancho y apto para instalar en cajas modulares con ventana de 45mm. Mando directo incorporado, se puede accesoriar con eje prolongado y mando exterior rojo/amarillo bloqueable por candados.

Datos técnicos

Tensión de aislamiento (Ui)	1000 V
Tensión de impulso (Uimp)	8 kV
Hilo rígido	10 mm^2
Cable flexible	6 mm^2
Par de apriete	1,2 Nm
Tornillos de conexión	M4
Intensidad admisible 1s (Icw)	500 A
Intensidad de empleo (Ie)	40 A
Capacidad de ruptúra	60A 1000V DC21B

Dimensiones

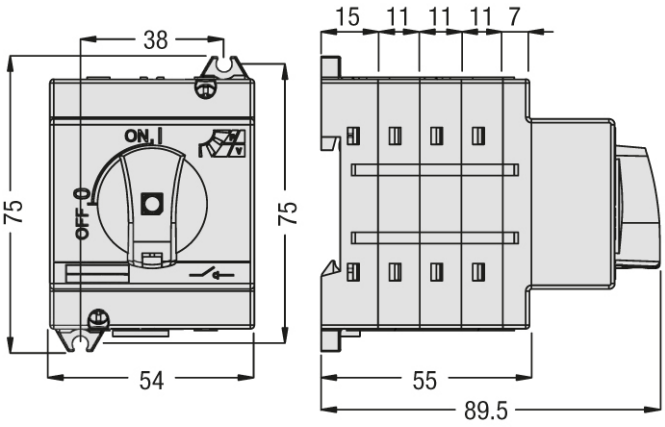

Conexión

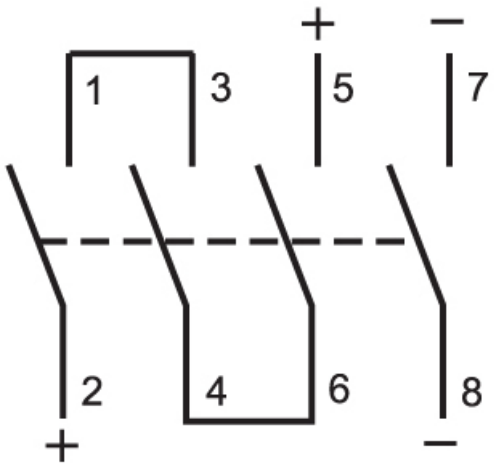

© 2026 GAVE ·

Volver arriba