MV552B3-0

INTERRUPTOR 3P M5 D.3 160A



Código	024MV552B3-0
EAN	8430892197410
Marca	Gave
Descripción de producto	Interruptor seccionador modular 4P 125A serie MV. Aparato base (sin mando) fijación carril DIN o fondo armario compatible con cajas modulares. Corte visible y plenamente aparente. Medidas 124x135x64. Conexionado por borne de jaula 10-70 mm2. Múltiples posibilidades de accesorios.

Datos técnicos

Intensidad térmica al aire (Ith)	160 A
Tensión de aislamiento (Ui)	800 V
Tensión de impulso (Uimp)	8 kV
Par de apriete	4 Nm
Sección de cable (min-máx)	10 - 70
Intensidad eficaz de cortocircuito (Icc)	12 kA
Tensión de empleo (Ue V~)	690
Fusible de protección máx. (gG) In	160 A
Intensidad admisible 0,3s(Icw)	7 A
Intensidad de empleo AC21	160 A (415 V) 160 A (500 V) 160 A (690 V)
Intensidad de empleo AC22	160 A (415 V) 125 A -AC 22 A- (500 V) 160 A -AC 22 B- (500 V) 100 A -AC 22 A- (690 V) 160 A -AC 22 B- (690 V)
Intensidad de empleo AC23	125 A -AC 23 A- (415 V) 160 A -AC 23 B- (415 V) 100 A (500 V) 180 A (690 V)
Normas	IEC 60947-3

Dimensiones

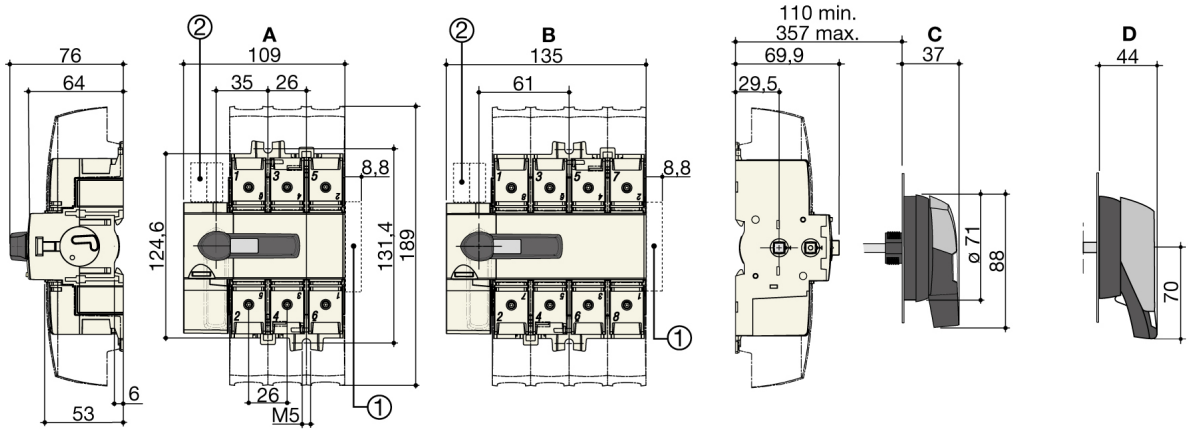

© 2026 GAVE ·

Volver arriba