66930125

FUSIBLE NH IND.FUSION 125A.AM T00



Código	01866930125
EAN	8430892109673
Marca	Gave
Descripción de producto	Fusible de cuchilla NH 00 corriente nominal de 125A con curva de protección clase aM. Adecuado para la protección de motores, transformadores y equipos con elevadas puntas de arranque. Para tensiones hasta 690V ofrece protección contra la sobrecarga y cortocircuito con una capacidad de ruptúra de 120kA hasta 500V y 80kA para 690V. Cerámica altamente resistente a los choques térmicos y a la presión. Contactos en cobre con baño de plata y con forma especial para una fácil introducción en la base fusible. Indicador central de fusión para una rápida visualización del estado del fusible, muelle explusor del indicador en acero inoxidable revierte en mayor fiabilidad al evitar problemas de corrosión y envejecimiento.

Datos técnicos

Normas	IEC 60269-2
Tamaño	00

Datos técnicos fusible

Tipo de fusible	NH
Tensión de empleo	690 V
Categoría de empleo	aM
Capacidad de ruptura	120 kA
Indicador de fusión	Si / Yes
Normas	IEC 60269-1/2

Dimensiones

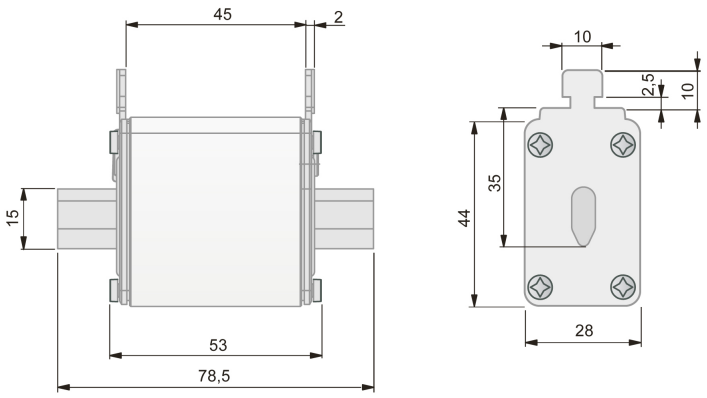

Características Fusible

Característica tiempo corriente

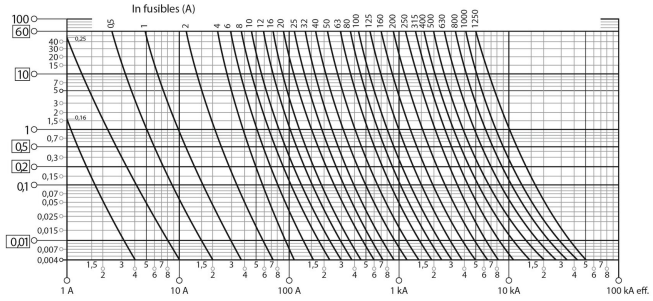

Característica de limitación

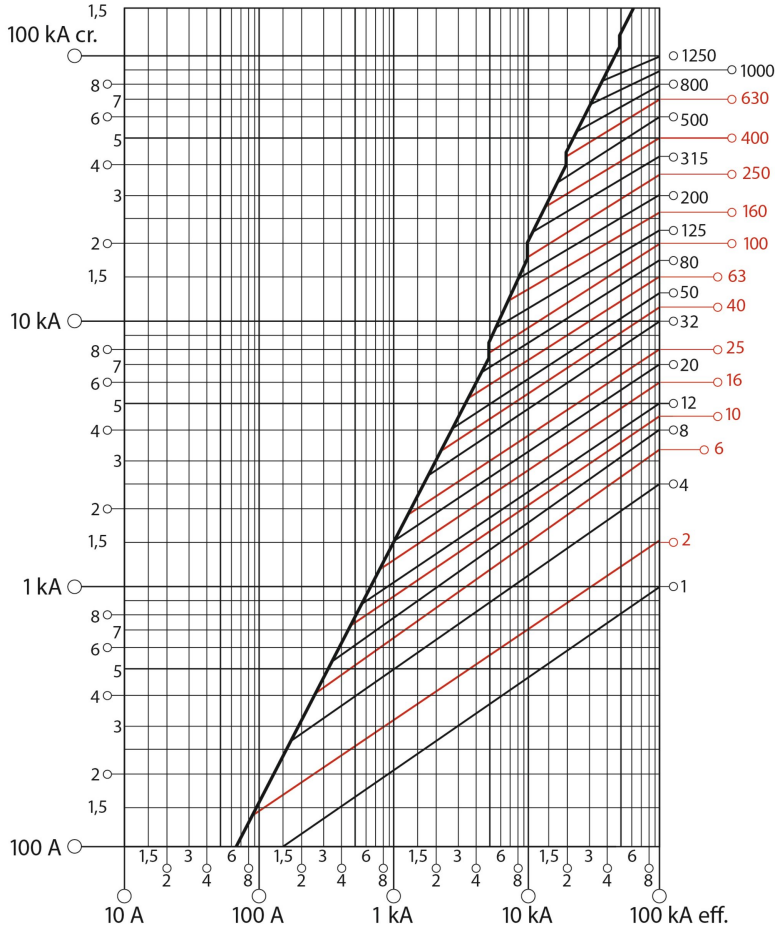

© 2026 GAVE ·

Volver arriba