SP121025P15

CAJA CONEXIÓN PV 12 STRINGS - FUS 15A -SECCIONADOR 250A + PROTECTOR SOBRETENSIONES



Código	029SP121025P15
EAN	8430892302739
Marca	Gave
Nombre de producto	CAJA CONEXIÓN PV 12 STRINGS 1000vdc
Descripción de producto	Caja conexión PV para 12 strings + base y fusible 15A gPV + seccionador 250A + protector sobretensión clase II tensión máxima de 1000Vdc, para realizar instalaciones con toda seguridad. Caja en poliéster reforzado en fibra de vidrio autoextingible tapa policarbonato transparente. Parte inferior de la caja con prensaestopas individuales para cada string, para la salida agrupada y para la salida de tierra. Pantallas de protección de las partes vivas del interruptor. Señalización de seguridad conforme normativa. Dimensiones de 540x201x720mm.

Datos técnicos

Datos técnicos

Nº de strings por seguidor	12
Tensión máxima (Uoc max)	1000 V
Intensidad fusible	15 A
Código Protector sobretensiones	PST31PV
Protección contra sobretensiones (Classe)	II
Tensión max de régimen permanente	1060 VDC
Corriente de descarga nominal (In)	20 kA
Corriente de descarga máx. (Imax)	40 kA
Nivel de protección a In (Up)	3.6 kV
Grado protección envolvente	IP66 - IEC 60529
Resistencia a los golpes envolvente	IK09 - IEC 62262
Normas	IEC EN 6143-1/2

Datos logísticos

Código arancelario TARIC	85371098

Dimensiones

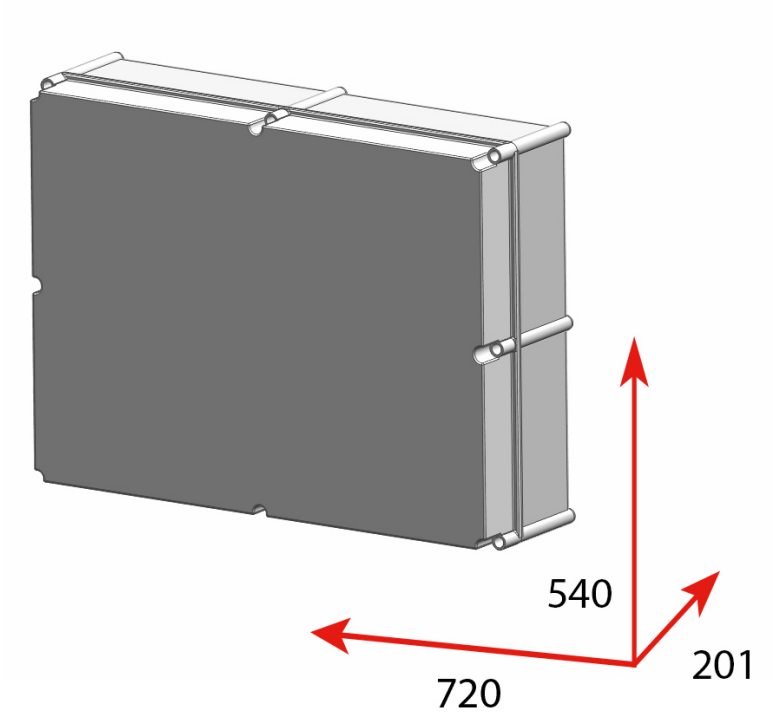

Conexión

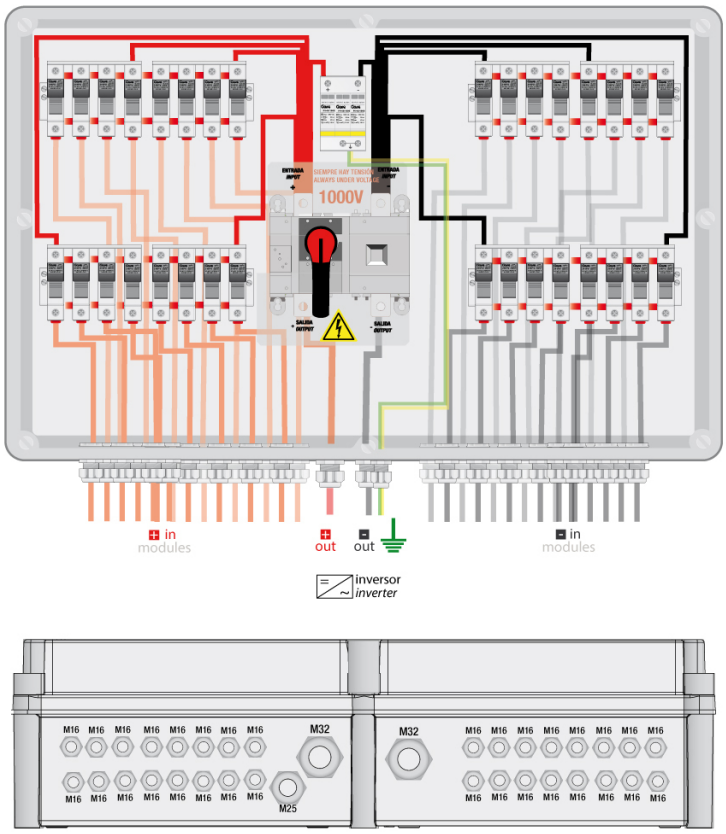

Model diagram 11...16 strings

© 2026 GAVE ·

Volver arriba